SCHEMA DI FUNZIONAMENTO DELL'IMPIANTO DEL TERMOVALORIZZATORE

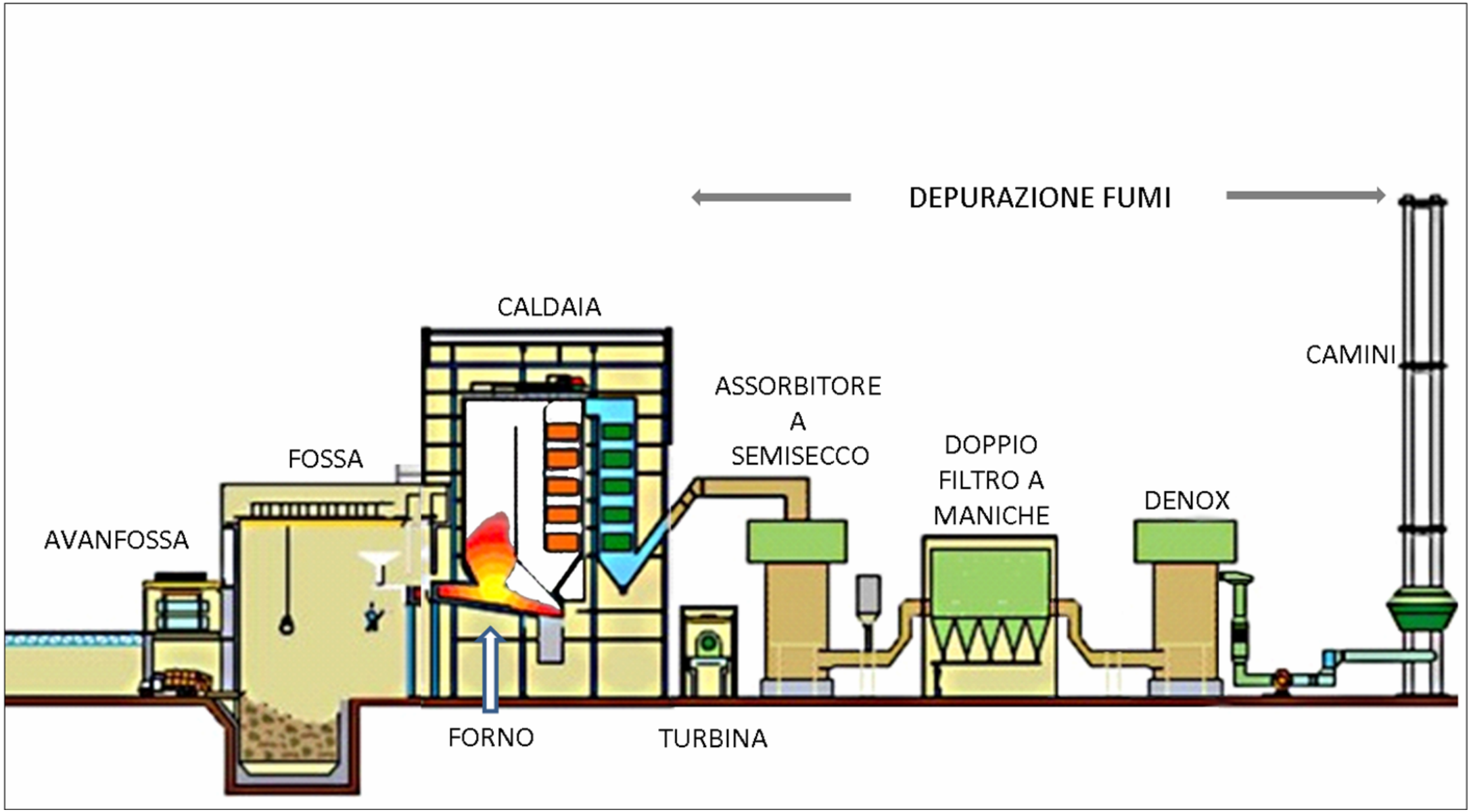

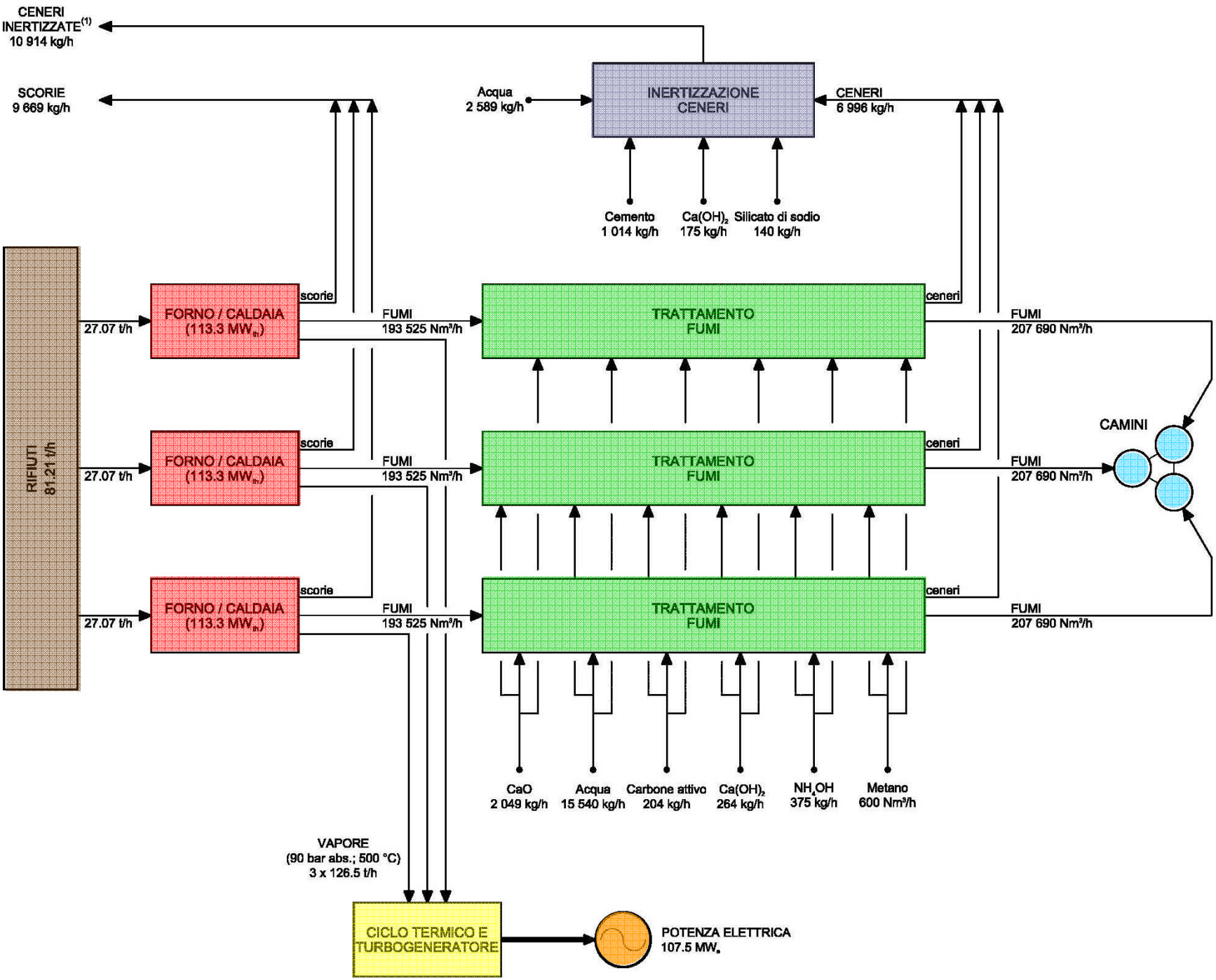
CENERI INERTIZZATE(1)
10 914 kg/h
SCORIE
9 669 kg/h
Acqua
2 589 kg/h
INERTIZZAZIONE CENERI
CENERI
6 996 kg/h
Cemento
1 014 kg/h
Ca(OH)2
175 kg/h
Silicato di sodio
140 kg/h
RIFIUTI
81.21 t/h
27.07 t/h
FORNO / CALDAIA
(113.3 MWth)
scorie
FUMI
193 525 Nm³/h
TRATTAMENTO FUMI
ceneri
FUMI
207 690 Nm³/h
CAMINI
CaO
2 049 kg/h
Acqua
15 540 kg/h
Carbone attivo
204 kg/h
Ca(OH)2
264 kg/h
NH4OH
375 kg/h
Metano
600 Nm³/h
VAPORE
(90 bar abs.; 500 °C)
3 x 126.5 t/h
CICLO TERMICO E TURBOGENERATORE
POTENZA ELETTRICA
107.5 MWe